新商品ラインナップ情報

タイロン アネモ継手

アネモ専用継手です。

特徴

1. アネモ接続部は360° 回転。
   角型アネモの角度調節が可能です。
2. 風量調節ダンパ付です。
3. 軽量です。中一点吊りが可能です。

仕様

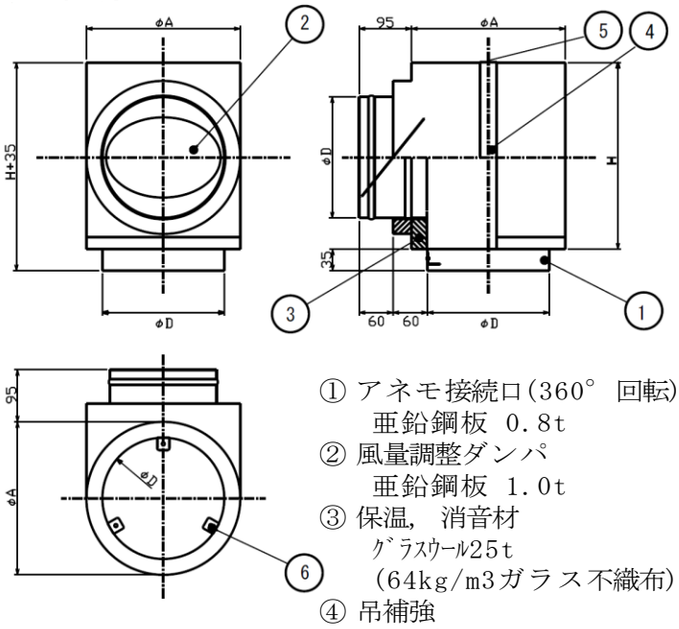

① アネモ接続口(360° 回転);
　亜鉛鋼板 0.8t
② 風量調整ダンパ ;
　亜鉛鋼板 1.0t
③ 保温, 消音材 ;
　ｸﾞﾗｽｳｰﾙ25t
　(64kg/m3ガラス不織布)
④ 吊補強 ;
　亜鉛鋼板 1.0t
⑤ 吊ボルト用穴 (10A)
⑥ 取付けネコ ;
　亜鉛鋼板 1.2t

規格表

品番	適用ｱﾈﾓ (呼径mm)	適用ﾀﾞｸﾄ (呼径mm)	φD	φA	H	定価
TAFT12.5	φ125	φ125	123	173	225	¥11,500
TAFT15	φ150	φ150	148	198	250	¥11,700
TAFT20	φ200	φ200	198	248	300	¥14,000
TAFT25	φ250	φ250	248	298	350	¥18,000
TAFT30	φ300	φ300	298	348	400	¥22,000
TAFT35	φ350	φ350	348	398	450	¥26,700
TAFT40	φ400	φ400	398	448	500	¥42,000

お問合せ先

この商品に関するお問合せはタイロン㈱各営業所までお願いします。
大阪営業所　〒573-0137 大阪府枚方市春日北町2-9-21
Tel(072)808-5203　Fax(072)808-5201
東京営業所　〒101-0041 東京都千代田区神田須田町1-5
東洋須田町ビル9階　Tel(03)5298-6080
中部営業所　〒482-0036 愛知県岩倉市西市町無量寺100
Tel(0587)96-8640　Fax(072)808-5201
那須営業所　〒329-3215 栃木県那須郡那須町大字寺子乙2566
Tel(0287)72-1457　Fax(0287)72-6841
仙台営業所　〒989-1305 宮城県柴田郡村田町大字村田字小池336-3
Tel(0224)83-5636　Fax(0224)83-5616
福岡営業所　〒836-0835 福岡県大牟田市西宮浦町132-3
Tel(0944)85-9580　Fax(0944)85-9581

販売店

この広告の記載内容は2017年2月現在のものです。内容は改良等のため予告なく変更することがあります。

新商品ラインナップ情報

タイロン アネモハンガー

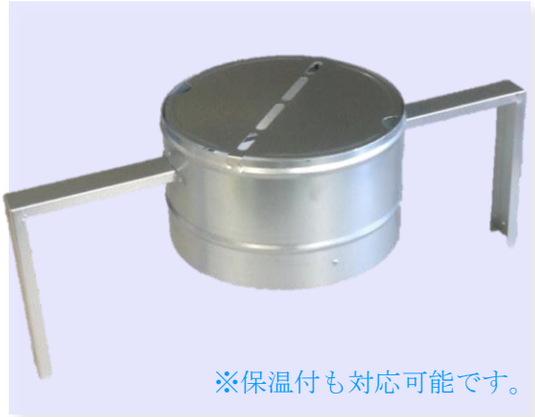

軽量アネモ専用ハンガーです。

特徴

1. グラスダクトとアネモ器具を接続できます。
2. 支持金具を天井内のLGSや梁に固定させることができます。
3. 羽根を折り曲げることで風量調整が可能です。

仕様・規格

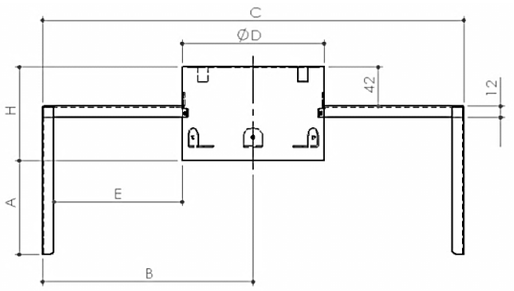

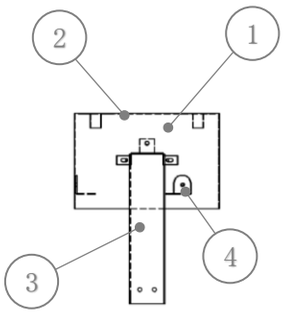

① カラー　：亜鉛鋼板 0.6t～0.8t
② プレートシャッター　：亜鉛鋼板 0.6t～0.8t
③ 支持材　：亜鉛鋼板 1.0t
④ 取付けネコ　：亜鉛鋼板 1.2t

品番	サイズ	φD	A	B	C	E	H
TAC#15	#15	148	100	220	440	134	100
TAC#20	#20	198	100	260	520	149	125
TAC#25	#25	248	100	285	570	149	150
TAC#30	#30	298	110	325	650	164	175

※支持材の寸法はあくまでも標準寸法です。別途ご指示ください。

施工方法（軽量鉄骨天井の場合）

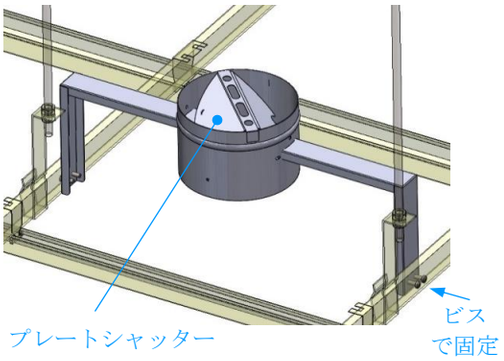

※支持材と天井内の構造物とをビスで固定してください。

※風量はプレートシャッターで調整できます。手前に折り曲げてください。

保温付タイプ

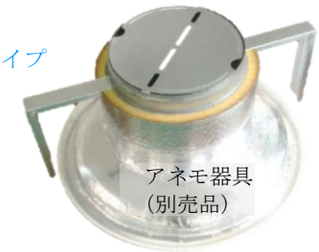

お問合せ先

この商品に関するお問合せはタイロン㈱各営業所までお願いします。

大阪営業所　〒573-0137 大阪府枚方市春日北町2-9-21
Tel(072)808-5203　Fax(072)808-5201

東京営業所　〒101-0041 東京都千代田区神田須田町1-5
東洋須田町ビル9階　Tel(03)5298-6080

中部営業所　〒482-0036 愛知県岩倉市西市町無量寺100
Tel(0587)96-8640　Fax(072)808-5201

那須営業所　〒329-3215 栃木県那須郡那須町大字寺子乙2566
Tel(0287)72-1457　Fax(0287)72-6841

仙台営業所　〒989-1305 宮城県柴田郡村田町大字村田字小池336-3
Tel(0224)83-5636　Fax(0224)83-5616

福岡営業所　〒836-0835 福岡県大牟田市西宮浦町132-3
Tel(0944)85-9580　Fax(0944)85-9581

販売店

この広告の記載内容は2017年3月現在のものです。内容は改良等のため予告なく変更することがあります。